CERRAMIENTOS CONTEMPORÁNEOS
CONTEMPORARY ENCLOSURES

Muestra ensayada por **ALUMINIOS CORTIZO S.A.U.**
Sample tested by **ALUMINIOS CORTIZO S.A.U.**

CORTIZO
CENTRO TECNOLÓGICO
TECHNOLOGICAL CENTRE

Posibilidades / Possibilities

Barandilla superpuesta
Juliet balcony

Vidrio / Glass

Este sistema de barandilla permite 8 posibilidades de acristalamiento: doble vidrio de 8 o 6 unido por hasta 4 butirales de polivinilo de 0,38 mm. Se recomienda el uso de vidrio templado.

This balustrade system allows 8 possibilities of glazing: doublé glass of 8 or 6 joined by up to 4 polyvinyl butyrals of 0.38 mm. Tempered glass is recommended.

Anchura máxima / Maximum width

1800 mm

La anchura máxima de la barandilla depende del vidrio utilizado y en ningún caso se excederá la anchura indicada:

The maximum width of the balustrade depends on the glass used and in no case shall exceed the indicated width:

COMPOSICIÓN COMPOSITION				TIPO TYPE
8 - 1,52 - 8	8 - 1,14 - 8	8 - 0,76 - 8	8 - 0,38 - 8	LAMINADO LAMINATED
6 - 1,52 - 6	6 - 1,14 - 6	6 - 0,76 - 6	6 - 0,38 - 6	

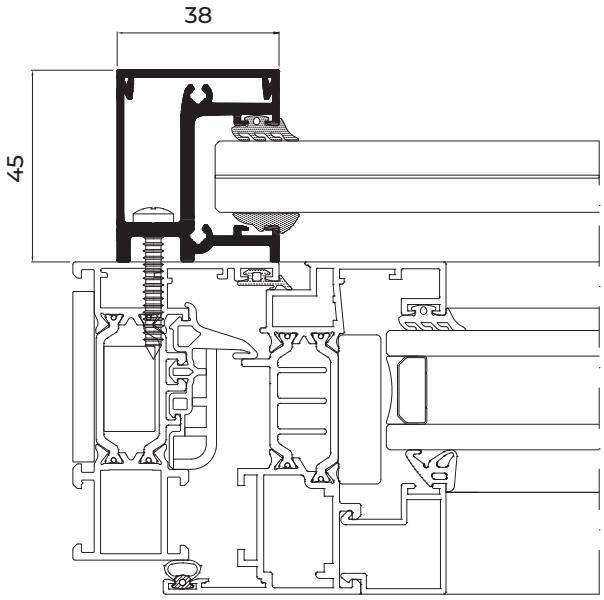

Ensayos según normas UNE 85237, UNE 85238 y UNE 85240, requisitos establecidos en CTE (DB SU-1 y DB SE-AE) y requisitos establecidos Eurocódigo 1 según EN 1991-1-1 para categorías de uso de hasta 1,6 kN/m.

1 - Ensayo estático horizontal hacia el exterior
2 - Ensayo estático horizontal hacia el interior
3 - Ensayo dinámico con cuerpo blando
4 - Ensayo dinámico con cuerpo duro
5 - Verificación del apartado 3.2 del DB-SE-AE del CTE
6 - Verificación de las especificaciones del Eurocódigo 1 según tabla 6.12

CLASIFICACIÓN SEGÚN UNE 85240:
Clase A - EXCELENTE

Ensayo de referencia barandilla de aluminio extrusionado y vidrio de dimensiones 1200 mm (H) x 1800 mm (L).

Tests according to UNE 85237, UNE 85238 and UNE 85240 norms, requirements established in Eurocode 1 according to EN 1991-1-1 for categories of use of up to 1,6 kN/m.

1 – Static horizontal test towards the exterior
2 – Static horizontal test towards the interior
3 – Dynamic test with mild object
4 – Dynamic test with hard object
5 – Verification of the specifications of the Eurocode according to the table 6.12

CLASSIFICATION ACCORDING TO UNE 85240:
Class A - EXCELLENT

Reference test on the balustrading with extruded aluminum and glass, at total height 1200 mm (H) x 1800 mm (L).

Acabados / Finishes

Lacado colores (RAL, moteados y rugosos)
Colour powder coating (RAL, mottled & rough)

Lacado imitación madera
Wood effect powder coating

Lacado antibacteriano
Anti-bacterial powder coating

Anodizado
Anodized

CORTIZO

Diego Piñeiro Janeiro
Director de I+D+i / R&D Manager

Este documento no es válido sin los correspondientes informes de ensayo. Estos resultados sólo se refieren a las muestras ensayadas por ALUMINIOS CORTIZO S.A.U. en sus instalaciones de Padrón (A Coruña - España) y no indican una característica de constancia en la calidad de la producción.
This document is not valid without the corresponding test reports. These reports only refer to the samples tested by ALUMINIOS CORTIZO S.A.U. in their installations in Padrón (A Coruña - Spain) and do not indicate a constant characteristic in production quality.

BARANDILLA CLASSIC
Acristalamiento

CLASSIC BALUSTRADE
Glazing

ACRISTALAMIENTO DE BARANDILLA SUPERPUESTA
GLAZING OF JULIET BALCONY

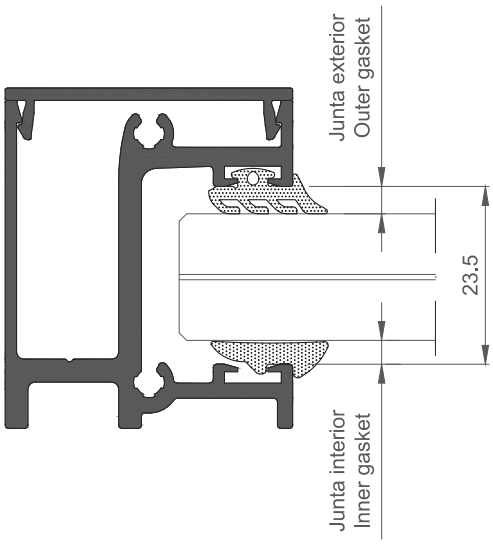

	Referencia Reference	Espesor (mm) Thickness (mm)	Dibujo Design
EXTERIOR OUTER	240124	3.6	
INTERIOR INNER	240134	3	
	240135	4	
	250097	7	
	250098	8	

TABLA DE ACRISTALAMIENTO / GLAZING TABLE		
VIDRIO / GLASS	Junta exterior Outer gasket	Junta interior Inner gasket
Composición / Composition	Ref.	Ref.
6 - 0.76 - 6	240124	250098
8 - 0.76 - 8		240135

VIDRIO / GLASS 8 - 0.76 - 8

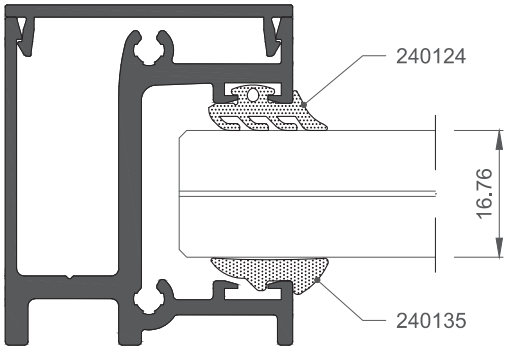

VIDRIO / GLASS 6 - 0.76 - 6

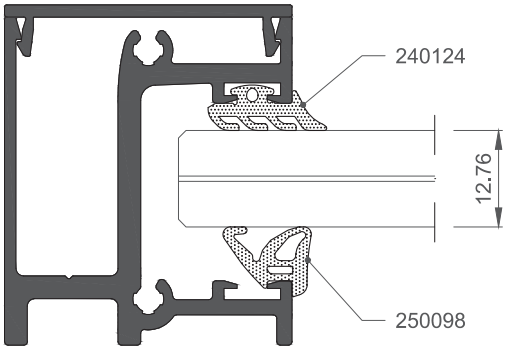

VIDRIO TEMPLADO / TEMPERED GLASS

DETALLE DE MONTAJE DE BARANDILLA SUPERPUESTA

DETAIL ASSEMBLY OF JULIET BALCONY

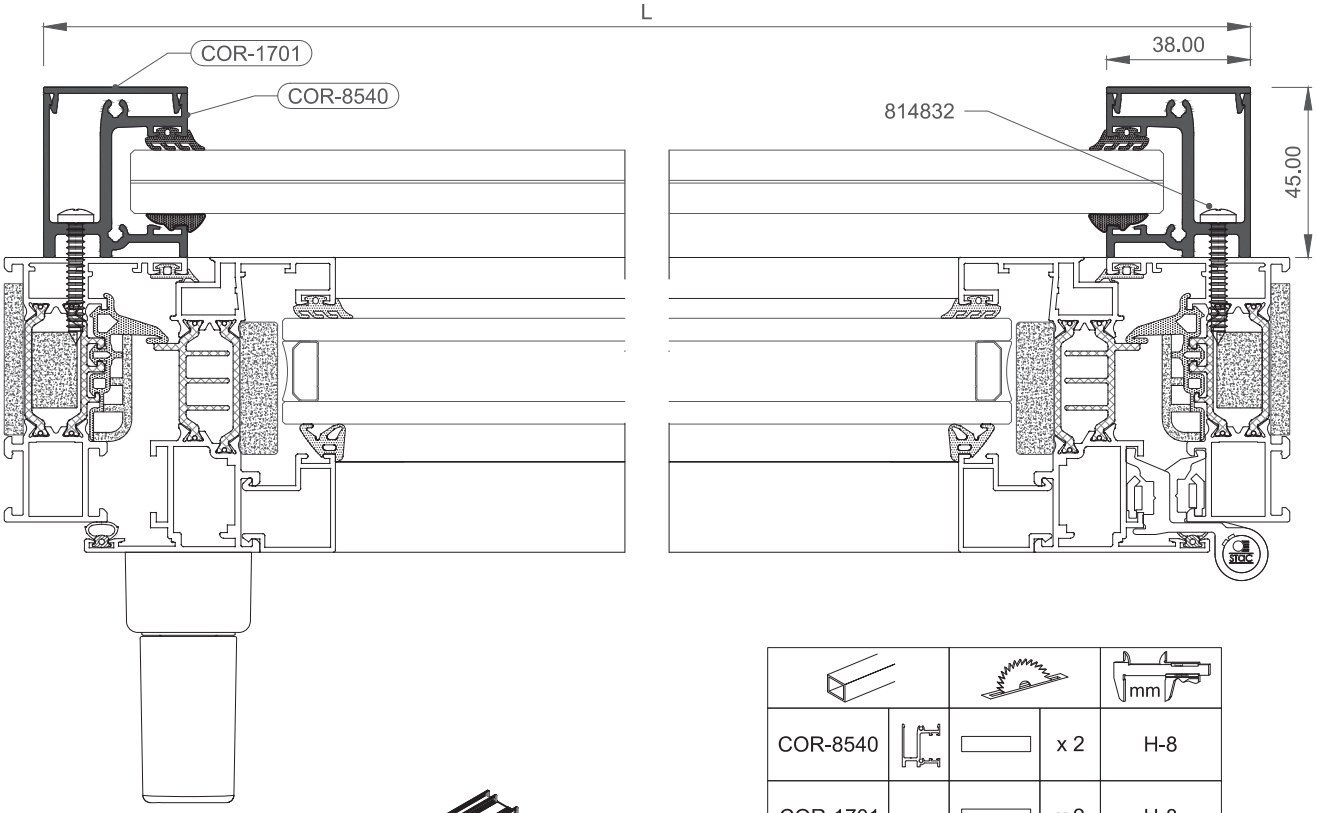

				mm
COR-8540			x 2	H-8
COR-1701			x 2	H-8

	240124	H-8
	240135	H-8
	814832	8
	358542*	4
	824222	8
	408501	2

(*) = Referencia en negro. Para otros acabados, ver páginas de accesorios.

(*) = Reference in black. For other finishings, see accessories pages.

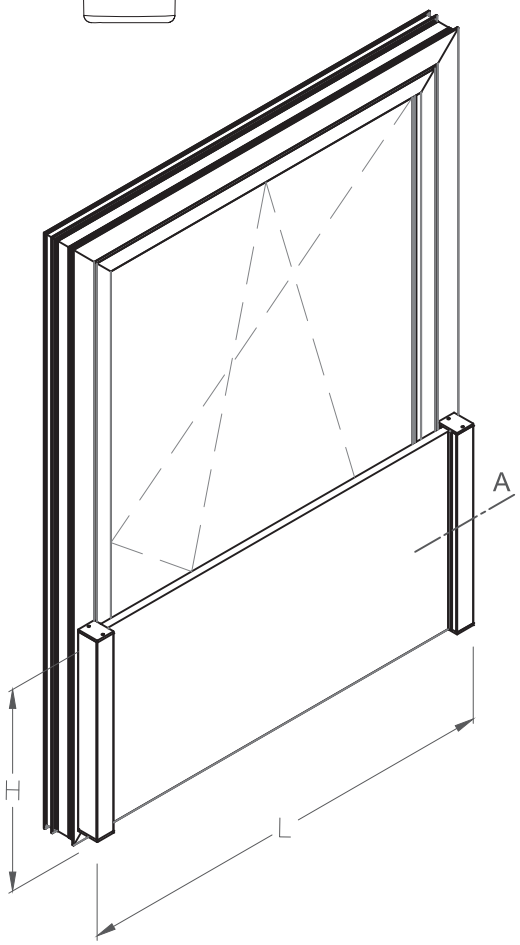

	e=16.76mm	x 1	Lv = L - 46
			Hv = H - 12

LIMITACIONES VIDRIO GLASS LIMITATIONS	
	Lv < 1800
	900 < Hv < 1200

MONTAJE PASO A PASO DE BARANDILLA SUPERPUESTA
STEP BY STEP ASSEMBLY OF JULIET BALCONY

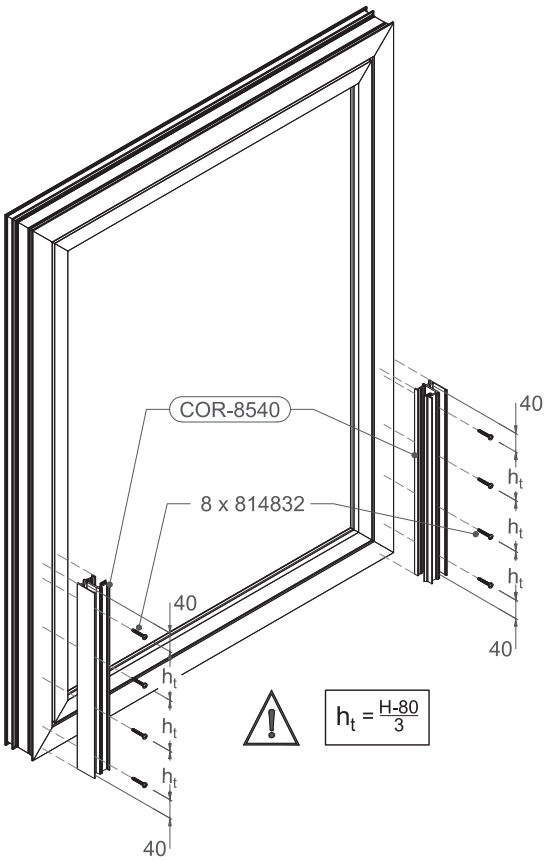

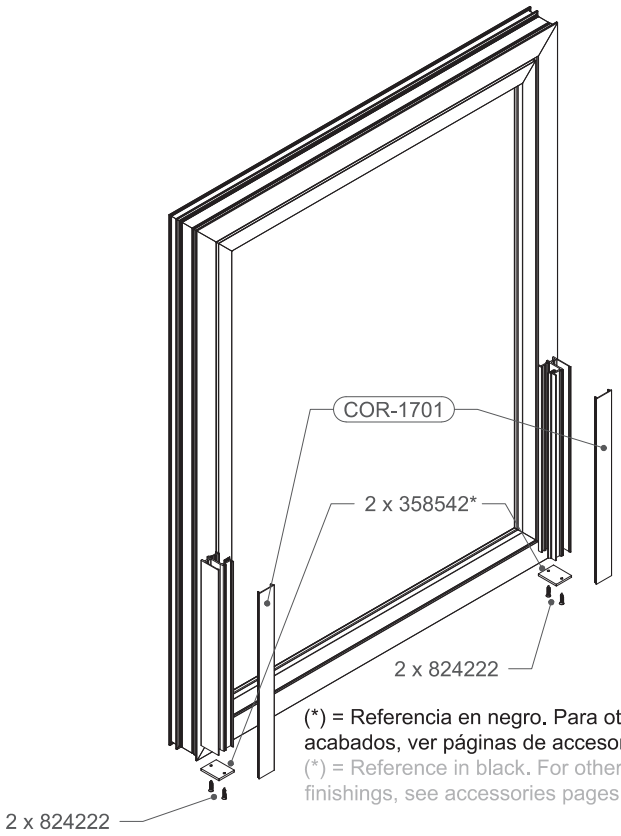

(*) = Referencia en negro. Para otros acabados, ver páginas de accesorios.
(*) = Reference in black. For other finishings, see accessories pages.

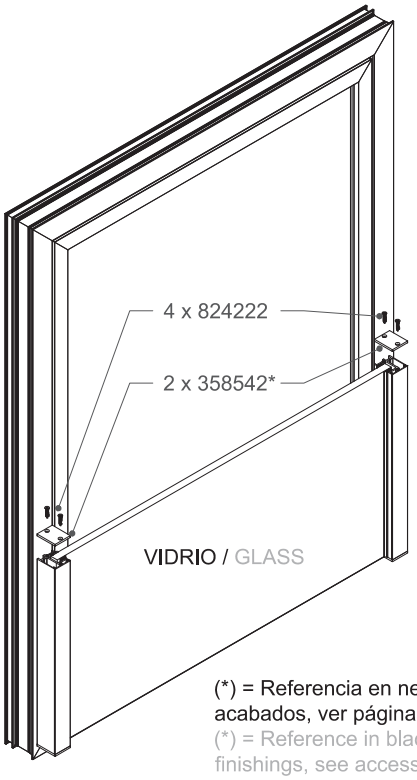

(*) = Referencia en negro. Para otros acabados, ver páginas de accesorios.
(*) = Reference in black. For other finishings, see accessories pages.

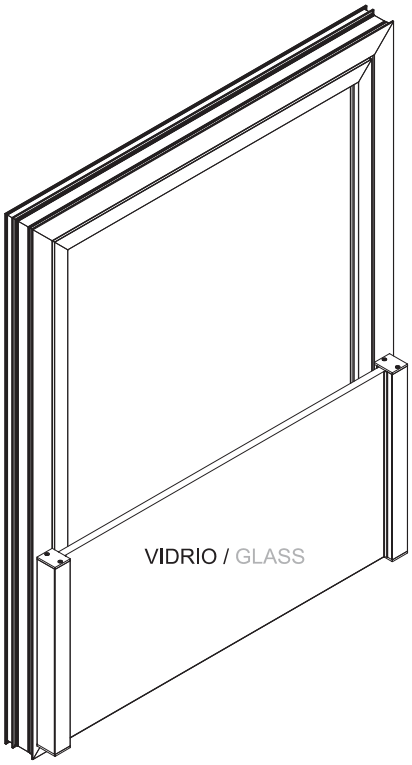

CORTIZO
SISTEMAS DE ALUMINIO Y PVC PARA LA ARQUITECTURA

DEPARTAMENTO I+D+i

HOJA DE NOVEDADES

NUEVA BARANDILLA SUPERPUESTA

SISTEMA: BARANDILLA

FECHA: 24-11-2017

HOJA Nº: 030/17 P991719

YA DISPONIBLE

Se presenta un nuevo perfil de barandilla, ref. Cor-8540, que permite la realización de barandillas superpuestas a la carpintería.

Vidrios templados compatibles:

6 - 0,76 – 6

8 – 0,76 - 8

Solución certificada hasta 1 KN según ensayo 17/15566-2793.

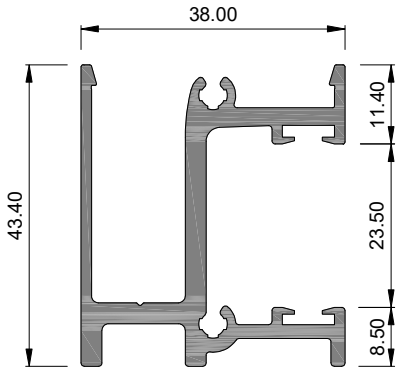

COR-8540	
PESO (g/m)	1.012,50
SUPERFICIE (dm^2/m)	34,51
I_x (cm^4)	7,15
I_y (cm^4)	5,04
Compatible con perfil Cor-1701	

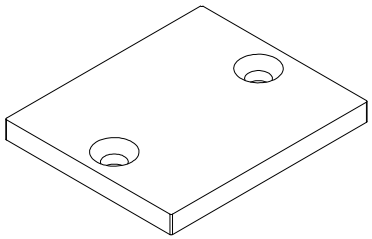

CHAPA ALUMINIO 4 MM

TAPA SOPORTE COR-8540	
Referencia	Acabado
358541	Blanco
358542	Negro
358543	Color
358544	Plata claro
358545	Plata oscuro
358546	Lacado Inox
358547	7016CM
358548	9010CM

CORTIZO
SISTEMAS DE ALUMINIO Y PVC PARA LA ARQUITECTURA

DEPARTAMENTO I+D+i

HOJA DE NOVEDADES

BARANDILLA SUPERPUESTA INTERMEDIA

SISTEMAS: BARANDILLA

FECHA: 27-05-2022

HOJA Nº: 023/22 P992156

YA DISPONIBLE

Se presenta un nuevo **perfil de barandilla intermedio** (COR-8541) que complementa las posibilidades de configuración de las barandillas superpuestas a la carpintería.

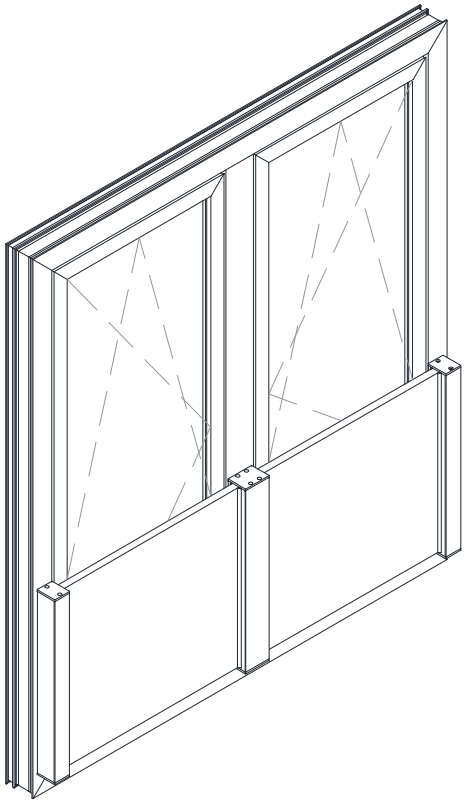

COR-1705

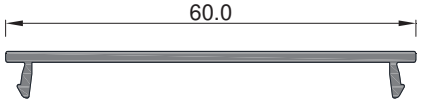

COR-8541

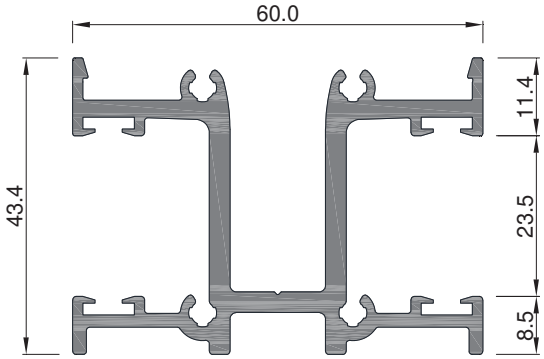

428542

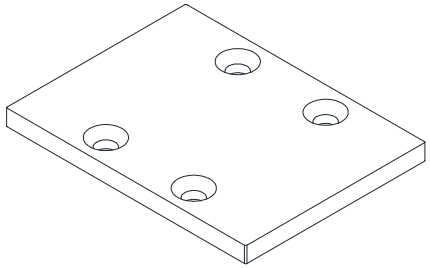

REFERENCIA	DESCRIPCIÓN
COR-1705	Tapa cliplaje 60 mm
COR-8541	Soporte intermedio barandilla superpuesta

TAPA SOPORTE COR-8541	
Referencia	**Acabado**
428541	Blanco
428542	Negro
428543	Color
428544	Plata claro
428545	Plata oscuro
428546	Lacado Inox
428547	7016CM
428548	9010CM